Автор: Administrator
26.03.2014 10:55 - Обновлено 14.01.2021 19:07

Резервуар вертикальный стальной РВС 700м3

Основная масса нефти и нефтепродуктов хранится в металлических цилиндрических вертикальных резервуарах РВС - 700 и лишь незначительная часть - в мелкой таре, а также РВС - 700 широко применяются как пожарные резервуары и резервуары для хранения различных жидкостей.

Резервуары РВС - 700 изготавливаются в полистовом и рулонном исполнении, со стационарной и плавающей кровлей, с понтоном и без, с утеплением и подогревом резервуара.

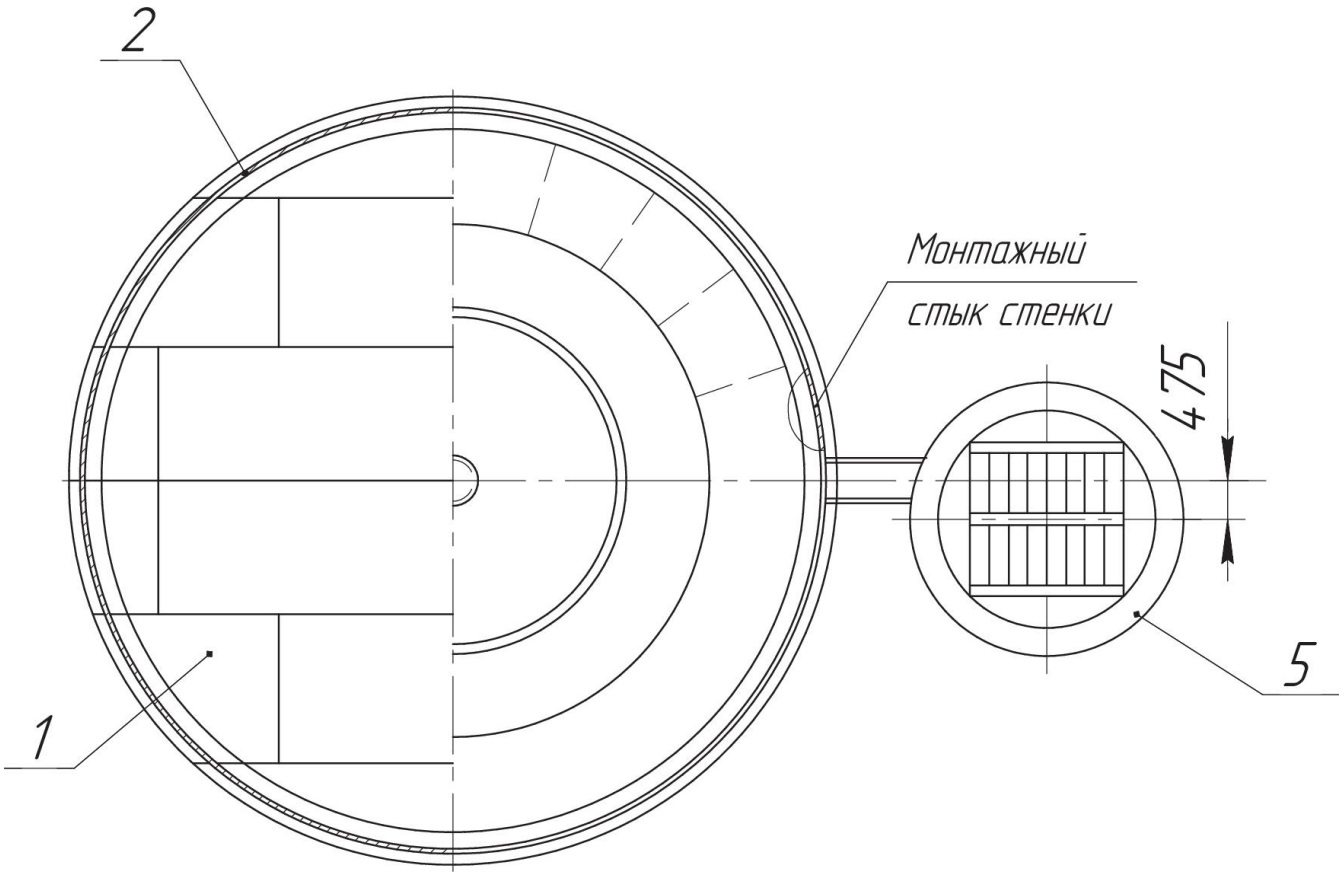

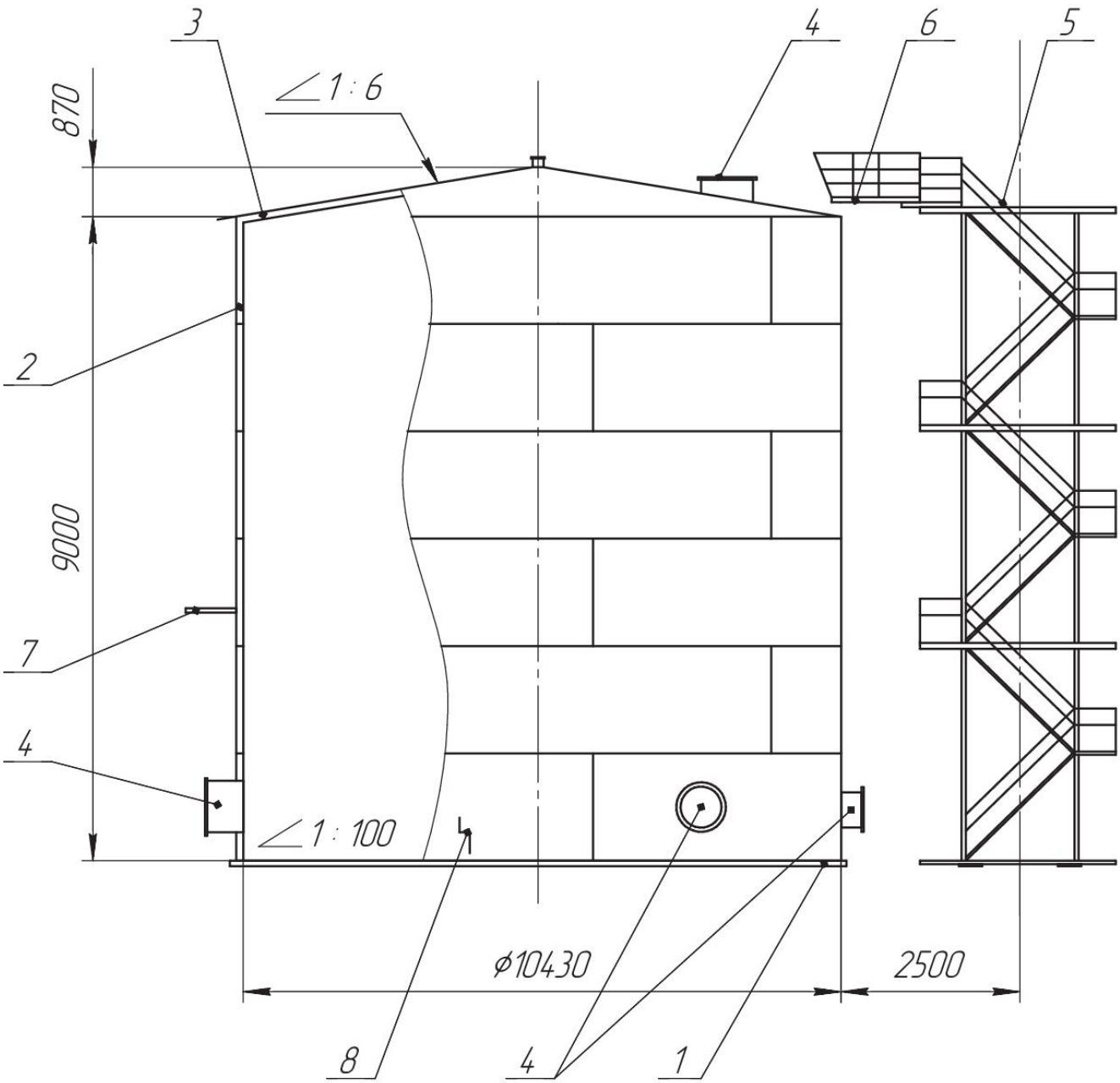

1-днище; 2-стенка; 3-крыша; 4-люки и патрубки в стенке и крыше; 5-лестница шахтная; 6-площадки и ограждения на крыше; 7-кронштейны трубопроводов; 8-крепление заземления.

Технические характеристики резервуара РВС-700

Номинальный объем, м^3		700
Внутренний диаметр стенки, мм	10430	
Высота стенки, мм	9000	
Плотность продукта, т/м^3		1,0
Расчетная высота налива, мм	9000	
Стенка РВС–700:		
Количество поясов, шт	6	
Припуск на коррозию, мм	1,0	
Толщина верхнего пояса, мм	5	
Толщина нижнего пояса, мм	5	
Днище РВС–700:		
Количество окраек, шт	-	
Припуск на коррозию, мм	1,0	
Толщина центральной части, мм	5	
Толщина окраек, мм	-	
Крыша РВС–700:		
Количество балок, шт.	-	
Припуск на коррозию, мм	-	
Несущий элемент	-	
Толщина настила, мм	5	
Масса конструкций РВС-700, кг:		
Стенка	11754	
Днище	3582	
Крыша	5080	
Лестница	996	
Площадки на крыше	1794	
Люки и патрубки	1061	
Комплектующие конструкции	1694	
Каркасы и упаковка	3200	

Всего:

Стоимость:

29161

3 207 000

Емкости | Резервуары | Силоса | АЗС | Водонапорные башни | Дизельные генераторы