Автор: Administrator
26.03.2014 10:53 - Обновлено 14.01.2021 19:03

Резервуар вертикальный стальной РВС 200м3

Основная масса нефти и нефтепродуктов хранится в металлических цилиндрических вертикальных резервуарах РВС - 200 и лишь незначительная часть - в мелкой таре, а также РВС - 200 широко применяются как пожарные резервуары и резервуары для хранения различных жидкостей.

Резервуары РВС - 200 изготавливаются в полистовом и рулонном исполнении, со стационарной и плавающей кровлей, с понтоном и без, с утеплением и подогревом резервуара.

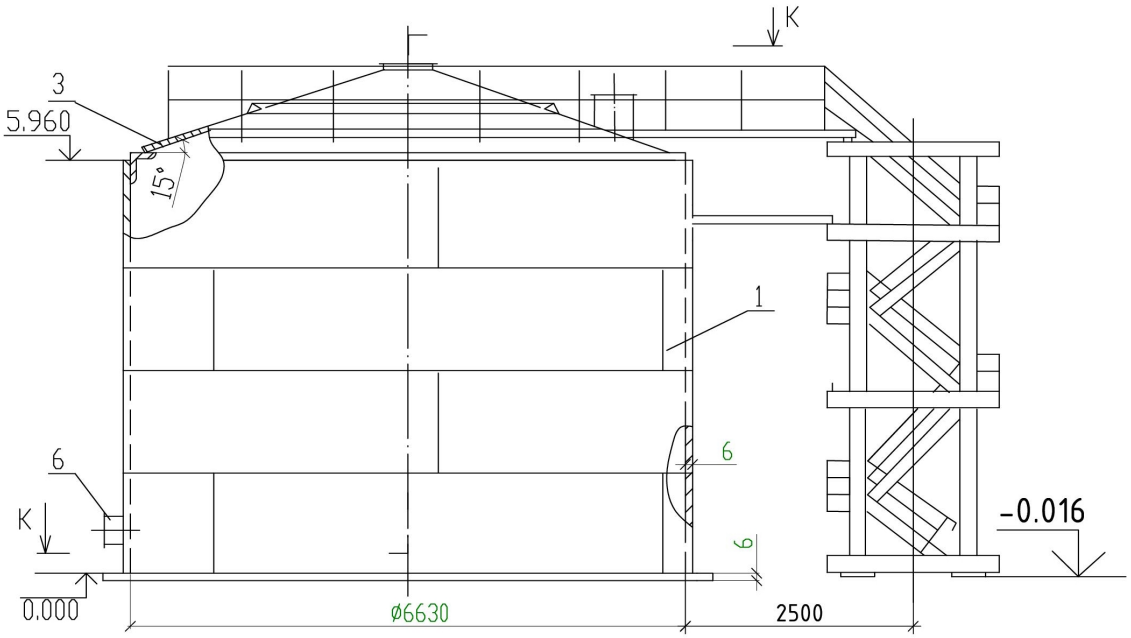

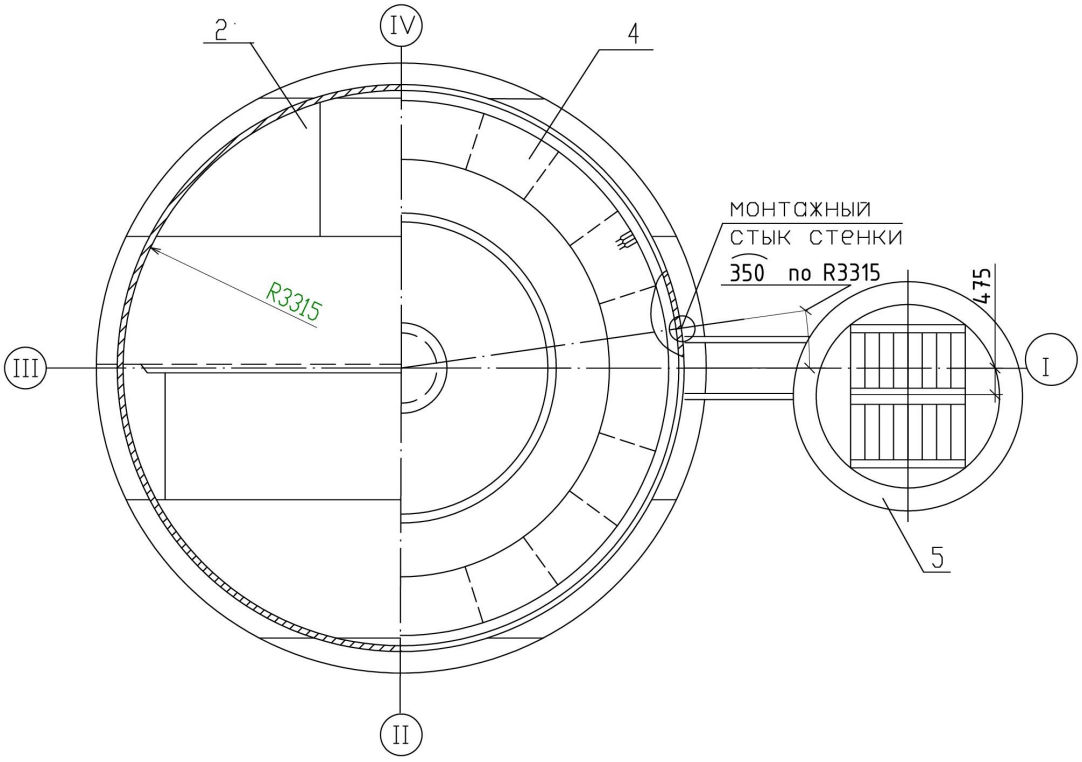

Технические характеристики резервуара РВС-200 м^3

Номинальный объем, м^3 200
Внутренний диаметр стенки, мм 6630
Высота стенки, мм 6000
Плотность продукта, т/куб.м. 1,0
Расчетная высота налива, мм 5000

Стенка РВС–200:

Количество поясов, шт 4
Припуск на коррозию, мм 1,0
Толщина верхнего пояса, мм 5
Толщина нижнего пояса, мм 5

Днище РВС–200:

Количество окраек, шт -
Припуск на коррозию, мм 1,0
Толщина центральной части, мм 5
Толщина окраек, мм -

Крыша РВС–200:

Количество балок, шт. -
Припуск на коррозию, мм

Несущий элемент	-
Толщина настила, мм	5
Масса конструкций РВС-200, кг:	
Стенка	5033
Днище	1470
Крыша	1690
Лестница	1030
Площадки на крыше	650
Люки и патрубки	706
Комплектующие конструкции	87
Каркасы и упаковка	2100

Всего:

Стоимость:

12766

1 404 000

Емкости | Резервуары | Силоса | АЗС | Водонапорные башни | Дизельные генераторы