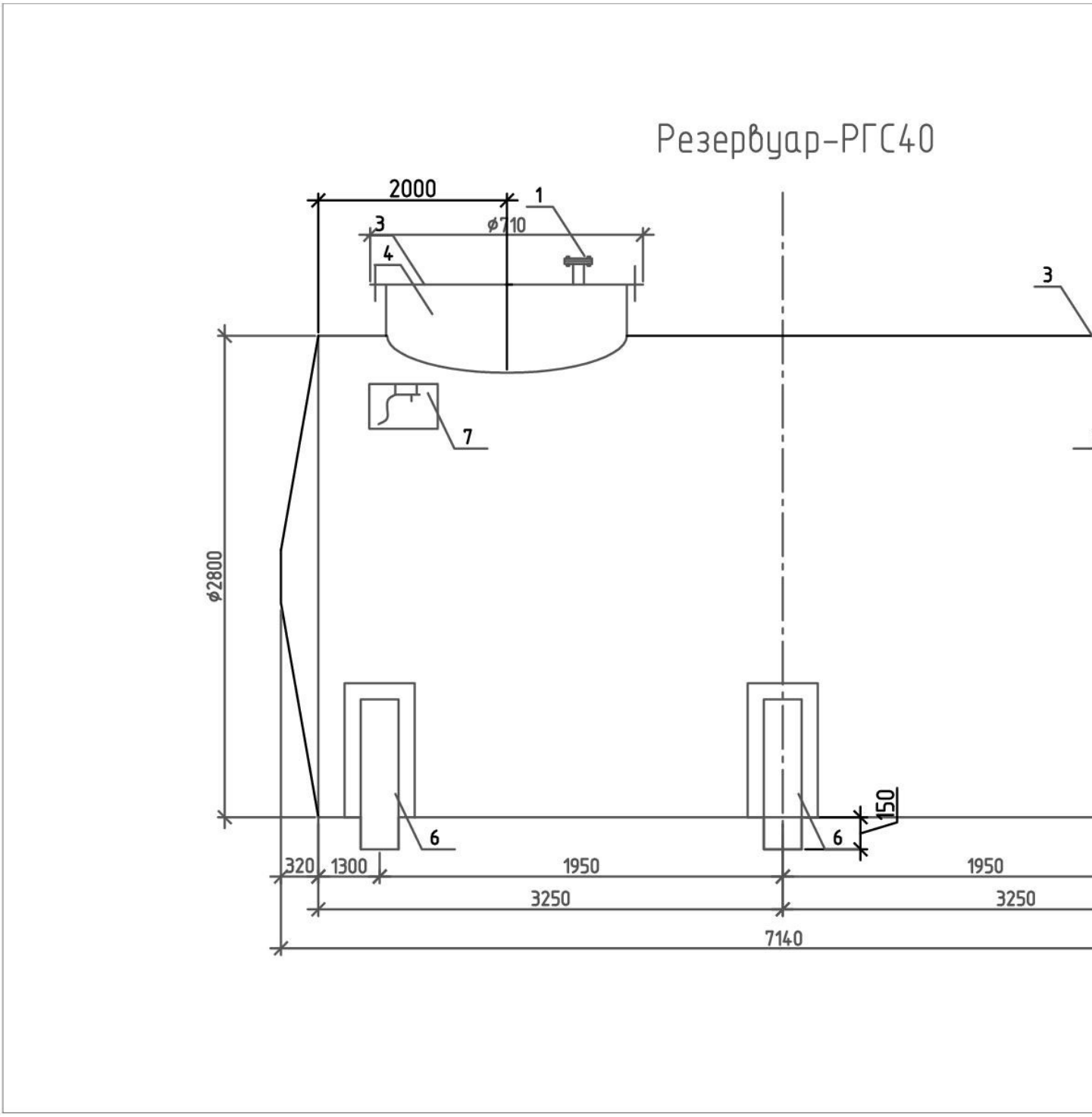
Резервуар-РГС40
2000
1
3
ø710
4
3
7
ø2800
150
6
6
320
1300
1950
1950
3250
3250
7140

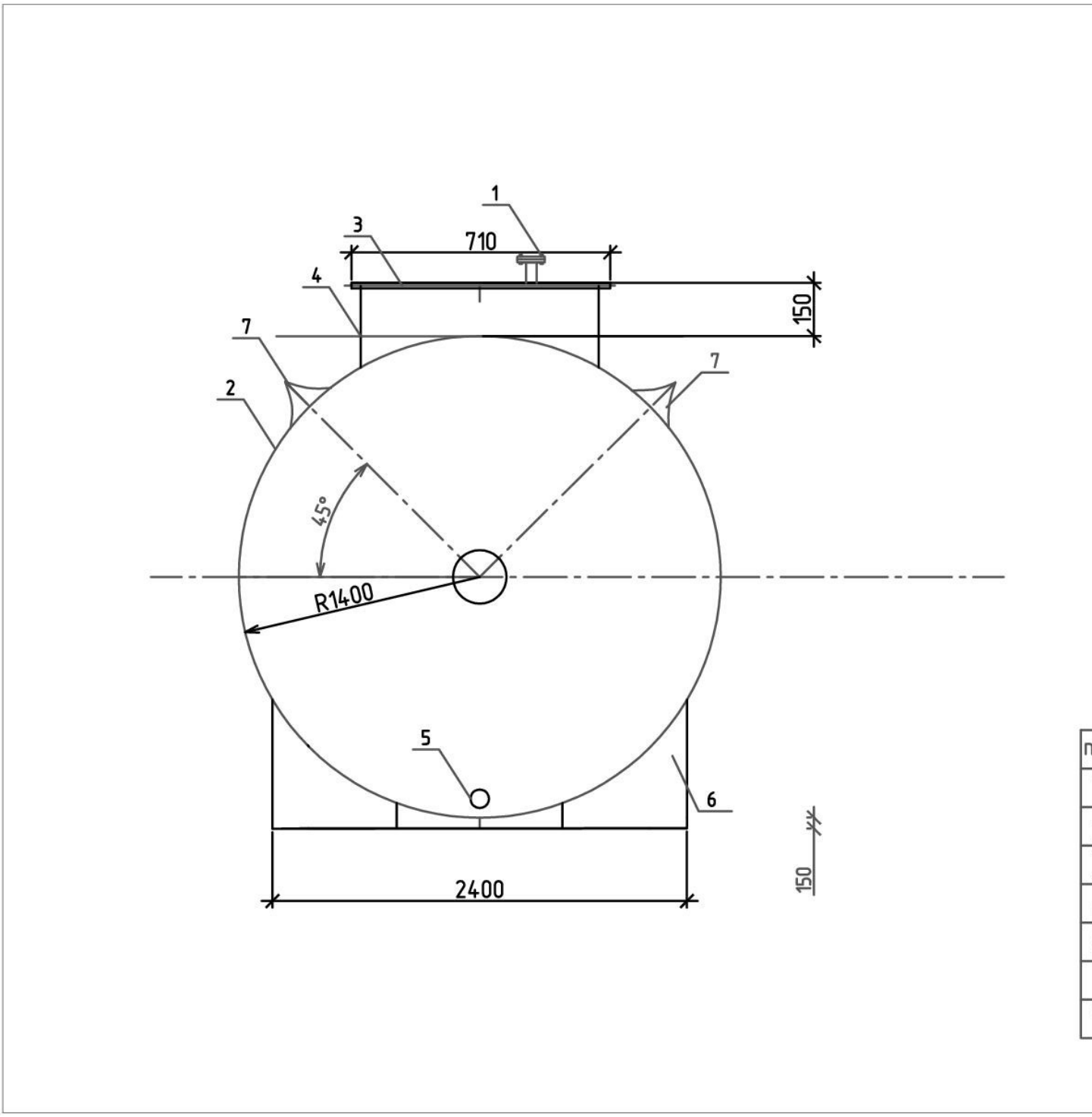

[redacted]

Обозначение	Объем, м3	Длина, мм	Диаметр, мм	Масса, тонн
РГСн-5	5	2150	2000	
РГСн-10	10	3000	2100	

РГСн-15	15	4500	2100
РГСн-20	20	4500	2400
РГСн-25	25	5600	2400
РГСн-25	25	4280	2800
РГСн-30	30	7370	2400
РГСн-30	30	5540	2800
РГСн-40	40	9480	2400
РГСн-40	40	7140	2800
РГСн-50	50	11640	2400
РГСн-50	50	8760	2800
РГСн-60	60	10390	2800

РГСн-75	75	11640	2800
РГСн-75	75	9960	3200
РГСн-100	100	13080	3200

- Виды горизонтальных стальных подземных резервуаров РГС п

Обозначение	Объем, м3	Длина, мм	Диаметр, мм	Масса, тонн
РГСп-5	5	2150	2000	
РГСп-10	10	3000	2100	
РГСп-15	15	4500	2100	
РГСп-20	20	4500	2400	
РГСп-25	25	5600	2400	
РГСп-25	25	4280	2800	

РГСп-30	30	7370	2400
РГСп-30	30	5540	2800
РГСп-40	40	9480	2400
РГСп-40	40	7140	2800
РГСп-50	50	11640	2400
РГСп-50	50	8760	2800
РГСп-60	60	10390	2800
РГСп-75	75	11640	2800
РГСп-75	75	9960	3200
РГСп-100	100	13080	3200

- Виды горизонтальных стальных двустенных резервуаров РГСД

Обозначение	Объем, м3	Длина, мм	Диаметр, мм	Масса, тонн
РГСД-5	5	2200	2040	
РГСД-10	10	3050	2140	
РГСД-15	15	4550	2140	
РГСД-20	20	4550	2440	
РГСД-25	25	5650	2440	
РГСД-25	25	4330	2840	
РГСД-30	30	7420	2440	
РГСД-30	30	5590	2840	
РГСД-40	40	9530	2440	

РГСД-40	40	7190	2840
РГСД-50	50	11690	2440
РГСД-50	50	8810	2840
РГСД-60	60	10440	2840
РГСД-75	75	11690	2840
РГСД-75	75	10010	3240
РГСД-100	100	13130	3240

Емкости | Резервуары | Силоса | АЗС | Водонапорные башни | Дизельные генераторы